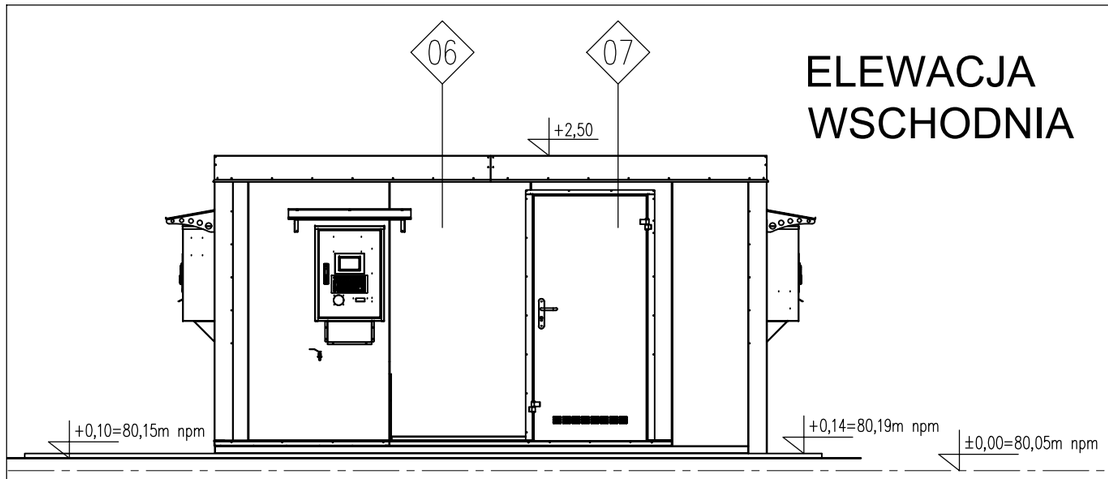

ELEWACJA WSCHODNIA

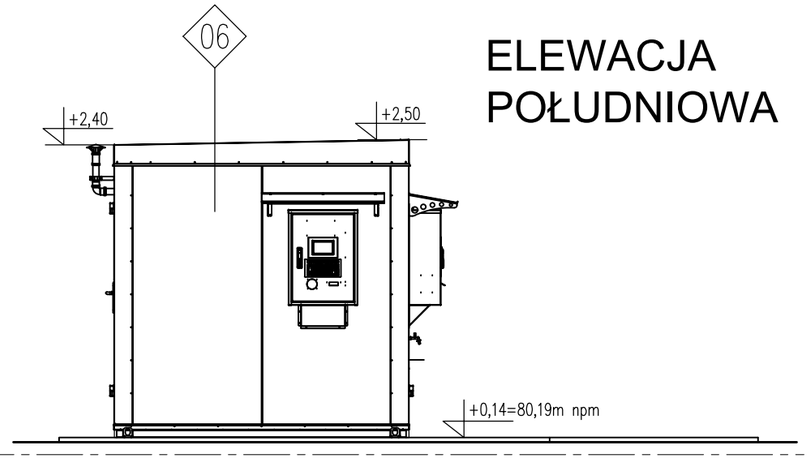

ELEWACJA POŁUDNIOWA

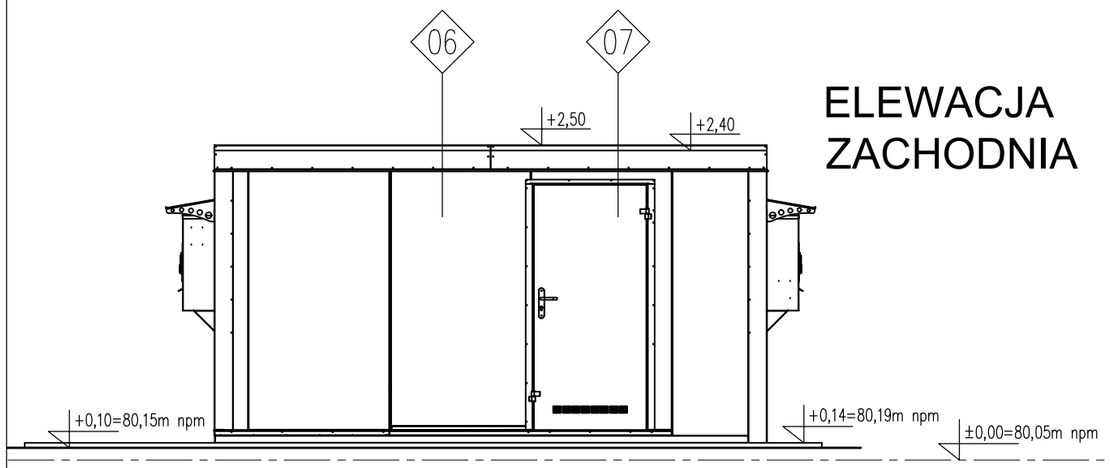

ELEWACJA ZACHODNIA

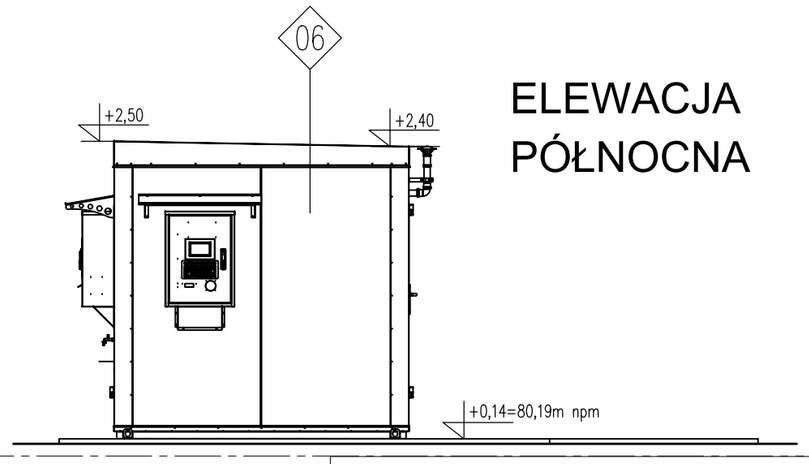

ELEWACJA PÓŁNOCNA

PROJEKTOWANA STACJA ZLEWNA
OBIEKT KONTENEROWY O WYMIARACH 2400X4500X2500mm
WG TECHNOLOGII PRODUCENTA
WYPOSAŻONY W INSTALACJĘ OŚWIETLENIOWĄ, ELEKTRYCZNĄ GRZEWCZĄ, WENTYLACYJNĄ

06 ŚCIANY ZEWNĘTRZNE – PŁYTA WARSTWOWA TYPU SANDWICH GR. 10CM POKRYTA OBUSTRONNIE BLACHĄ ZE STALI NIERDZEWNEJ, PODŁOGA Z ALUMINIOWEJ BLACHY RYFLOWANEJ

07 STOLARKA DRZWIOWA PROJEKTOWANA ZE STALI KWASOODPORNEJ

Inwestor:	Przedsiębiorstwo Wodociągowo - Kanalizacyjne „Legionowo" Sp. z o.o. ul. T. Kościuszki 16 A 05-120 Legionowo
Biuro Projektowe:	EUROTECH Maciej Taff Stanisławów Drugi, ul. Łąkowa 2b 05-119 Legionowo biuro@eurotech.waw.pl
Zadanie inwestycyjne:	Kompleksowa modernizacja Punktu Zlewnego Ścieków Z-1 przy ul. gen. Władysława Sikorskiego 8 w Legionowie
Nazwa zamierzenia budowlanego:	Budowa, przebudowa, rozbudowa oraz rozbiórka obiektów budowlanych wraz z instalacjami i zagospodarowaniem terenu Punktu Zlewnego Ścieków Z-1 przy ul. gen. Władysława Sikorskiego 8 w Legionowie
Adres inwestycji:	ul. gen. Władysława Sikorskiego 8 w Legionowie działka nr ew. 4, obręb 70, województwo mazowieckie (14), powiat legionowski (1408), gmina Legionowo, jedn. ewidencyjna 140801_1
Nazwa rysunku:	ELEWACJE PROJEKTOWANEJ STACJI ZLEWNEJ

Funkcja	Imię i nazwisko	Specjalność	Nr uprawnień	Podpis
Projektant	mgr inż. arch. Kamila Chęcielewska	architektoniczna	25/LOOKK/2012	
Sprawdzający				

Data:	Stadium:	Branża:	Skala:	Rewizja:	Nr rysunku	E03
05.09.2025	PAB	Architektoniczna	1:50	0		